«3» ԱՌԱՆՑՔԻ: .1:200

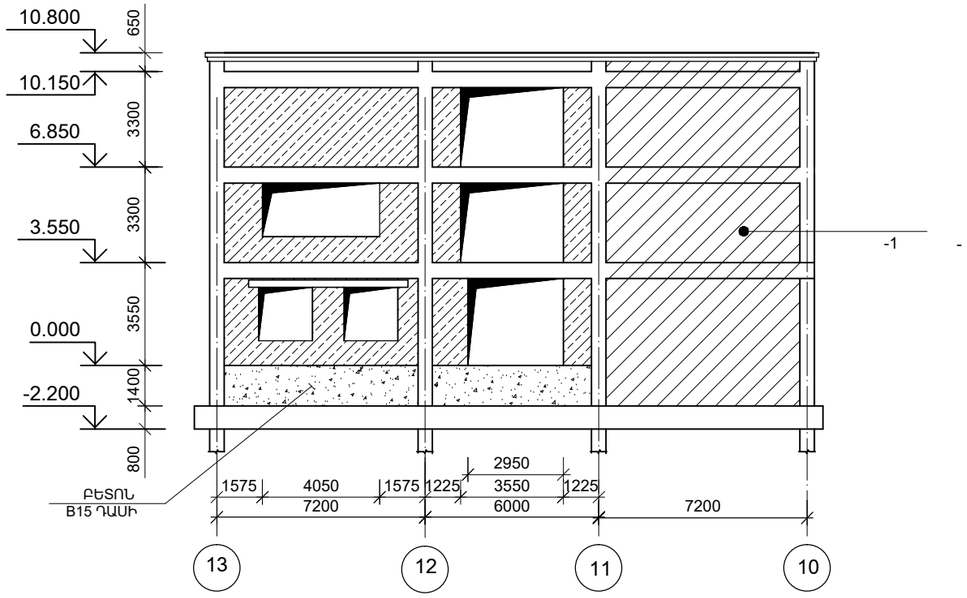

«13 » ԱՌԱՆՑՔԻ: .1:200

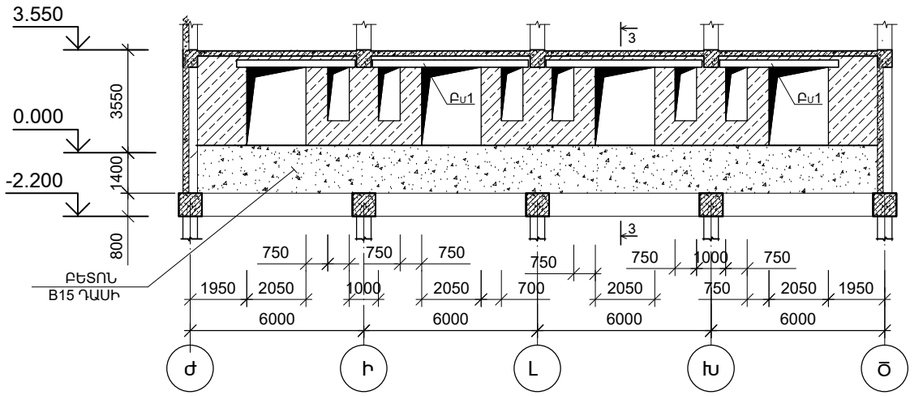

ԿՏՐՎԱԾՔ 2-2: Մ.1:20

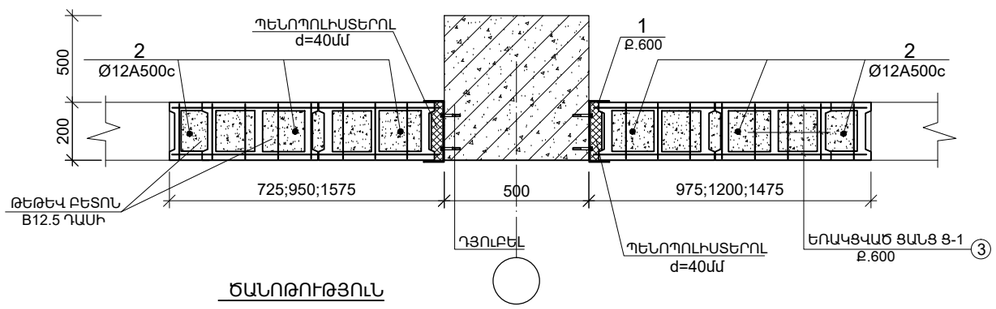

ԾԱՆՈԹՈՒԹՅՈՒՆ

ՏՎՅԱԼ ԹԵՐԹԸ ՆԱՅԵԼ Կ- 85, Կ-86 ԹԵՐԹԵՐԻ ՀԵՏ ՀԱՄԱՏԵՂ:
ՄՅՈՒՍ ԲՈԼՈՐ ԱՐՏԱՔԻՆ ՊԱՏԵՐԻ ՓՈՔՐ ՀԱՏՎԱԾՆԵՐԸ ԻՐԱԿԱՆԱՑՆԵԼ
ՏՐՎԱԾ ԿՏՐՎԱԾՔՆԵՐԻ ԵՎ ՀԱՆԳՈՒՅՑՆԵՐԻ ՀԱՄԱՁԱՅՆ:

ԿՏՐՎԱԾՔ 3-3: Մ.1:25

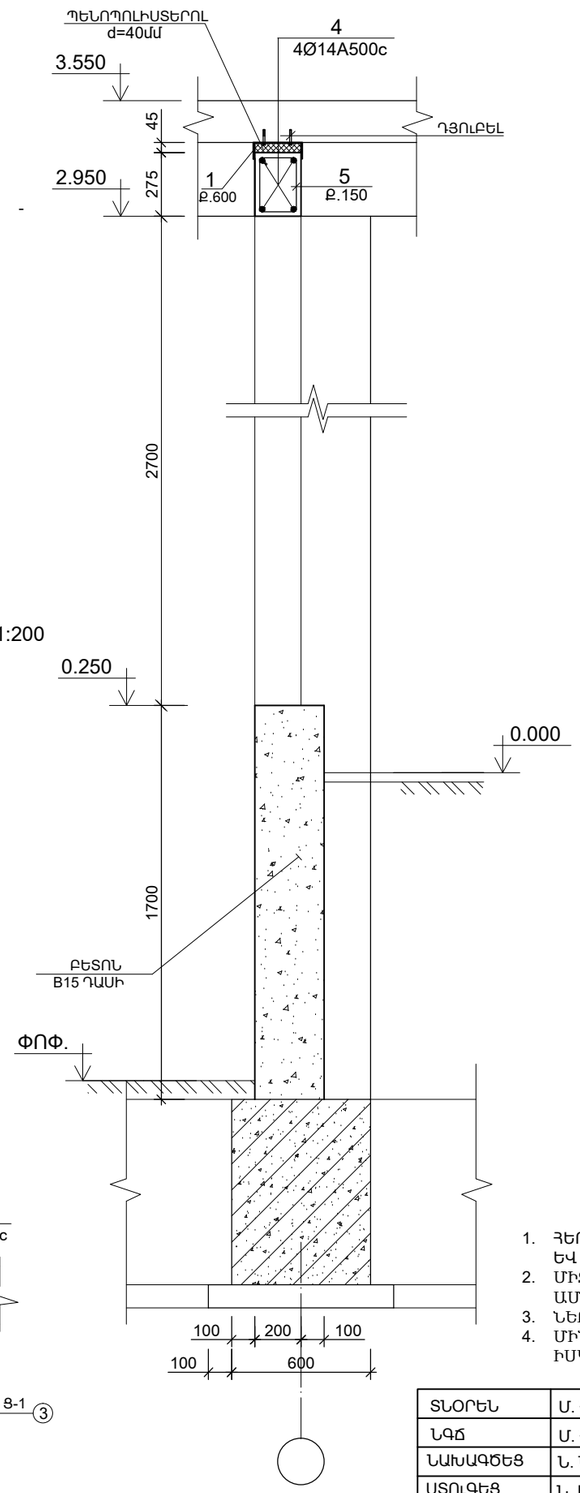

ՀԱՆԳՈՒՅՑ 1: Մ.1:20

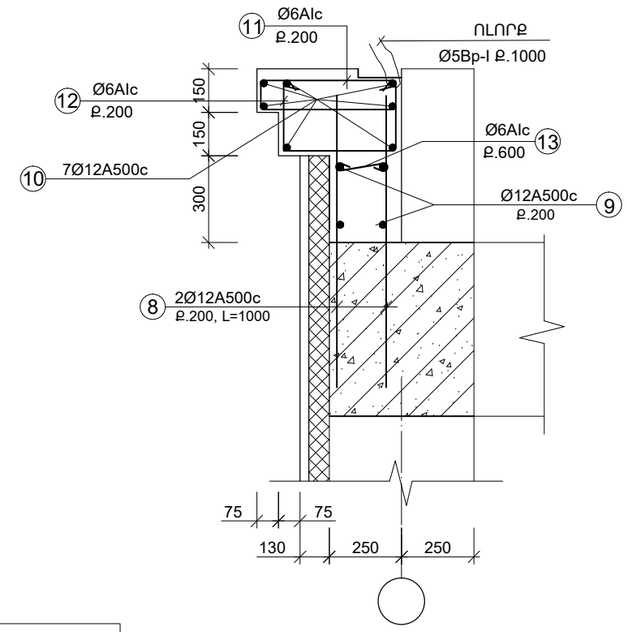

ԴԻՐՔ	ԷՍԿԻԶ
5	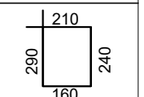
7	
11	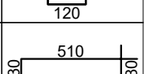
12	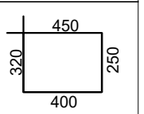
13	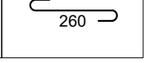

ԿՏՐՎԱԾՔ 4-4: Մ.1:20

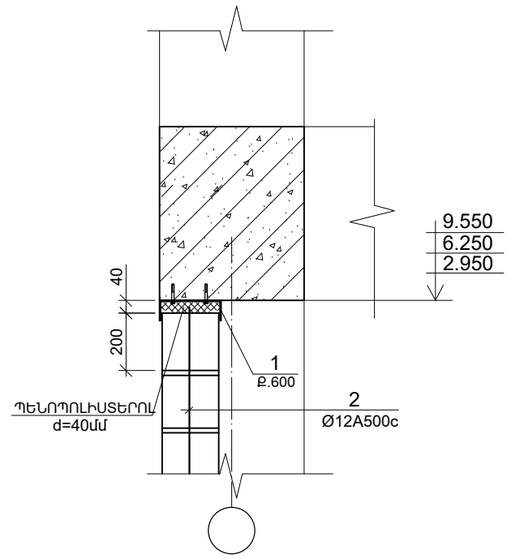

1. ՀԵՐՄԵՏԻԿ ԱՄՈՐՏԻՉԱՑՆՈՂ ՄԻՋԱԴԻՐՆԵՐԸ ՀԱԿԱՍԵՅՍՄԻԿԿԱՐԵՐԻ ԱՄԲՈՂՋ ԵՐԿԱՐՈՒԹՅԱՄԲ ԵՎ ԲԱՐՁՐՈՒԹՅԱՄԲ ԻՐԱԿԱՆԱՑՆԵԼ ՊԵՆԱՊՈԼԻՍՏԵՐՈԼՈՎ, d=40մմ - 120.0մ²:
2. ՄԻՋՆՈՐՄՆԵՐԻ ԱՄՐԱՆԱՎՈՐՄԱՆ ԺԱՄԱՆԱԿ ԱՊԱՀՈՎԵԼ ՀՈՐԻԶՈՆԱԿԱՆ ԵՎ ՌՈՂՂԱՀԱՅԱՑ ԱՄՐԱՆՆԵՐԻ ԱՆԸՆԴՀԱՏՈՒԹՅՈՒՆԸ:
3. ՆԵՐԴԻՐՆԵՐԸ ՄԻՆՉԵՎ ՍՎԱՂԵԼԸ ՆԵՐԿԵԼ ՅՈՒՂԱՆԵՐԿՈՎ 2 ԱՆԳԱՄ:
4. ՄԻՆՉԵՎ 1.0մ ԲԱՑՎԱԾՔՆԵՐԻ ՎՐԱ ԲԱՐԱՎՈՐՆԵՐԻ ԱՄՐԱԿՑՄԱՆ ԽՈՐՈՒԹՅՈՒՆԸ ԸՆԴՈՒՆԵԼ 250մմ, ԻՄԿ 1.0մ ԱՎԵԼ՝ 350մմ ՉԱՓՈՎ:

ՏՆՕՐԵՆ	Մ. ՀՈՒՍՆՅԱՆ		ԵՐԵՎԱՆԻ ԹԻՎ 153 ԴՊՐՈՑ		
ՆԳՃ	Մ. ՀՈՒՍՆՅԱՆ				
ՆԱԽԱԳԾԵՑ	Ն. ՆՇԱՆՅԱՆ		ԿՈՆՍՏՐՈՒԿՏՈՐԱԿԱՆ ՄԱՍ	ՓՈՒԼ	ԹԵՐԹ	ԹԵՐԹԵՐ
ՍՏՈՒԳԵՑ	Ն. ՍՏԵՓԱՆՅԱՆ			ԱՆ	Կ - 87	117
			ՊԱՏԵՐԻ ՓՈՎԱԾՔ: ՄԱՍՆԱԳԻՐ:	«ՄԱՌԱ ԵՎ ԴՈՒՍՏԵՐ» ՍՊԸ	